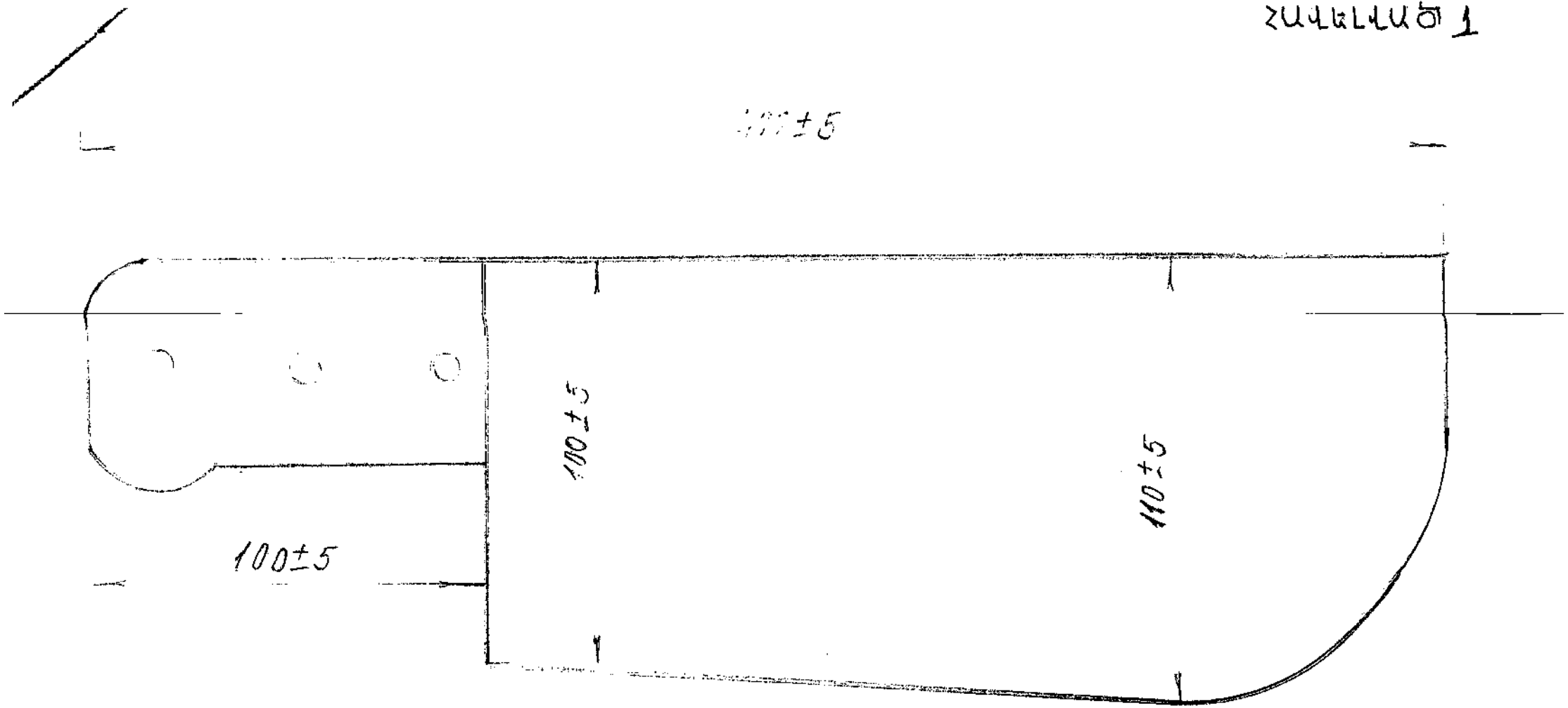
100±5
100±5
110±5

ԱՐՏԱԴՐԱԿԱՆ ՍԵՂԱՆ Չ/Պ

Հավելված 2

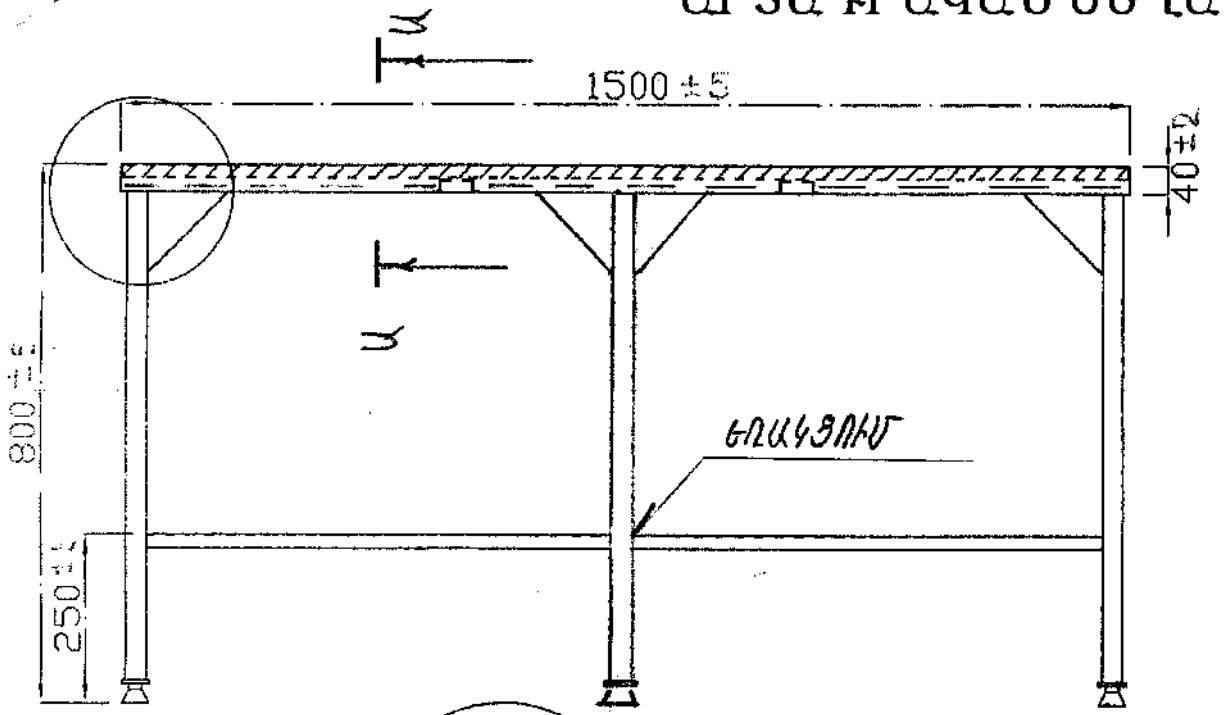

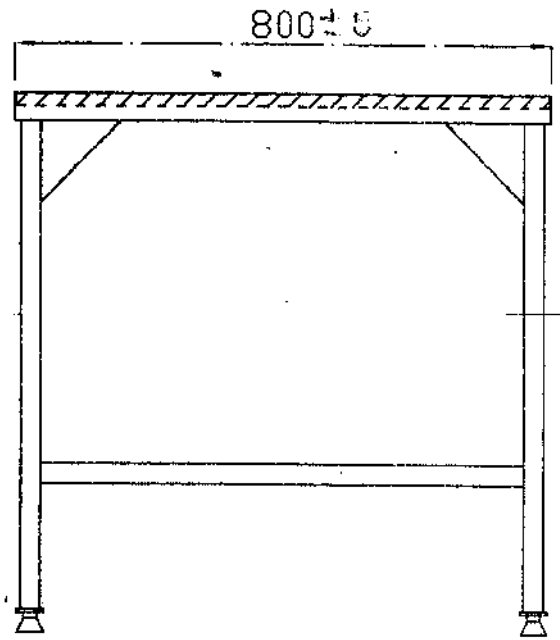

Ա-Ա

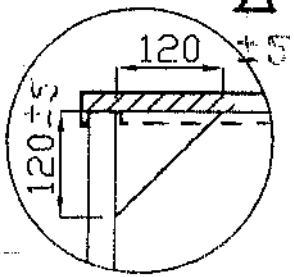

ԽՈՀՈՒԱԿ Չ/Պ
20×40

1) Չ/պ թիթեղ S= 1 մմ
2) Չ/պ խողովակ 30x30 մմ
3) լամինացված ДСП S=18 մմ

Բոլոր միացումները Չ/պ համար նախատեսված եռակցմամբ:

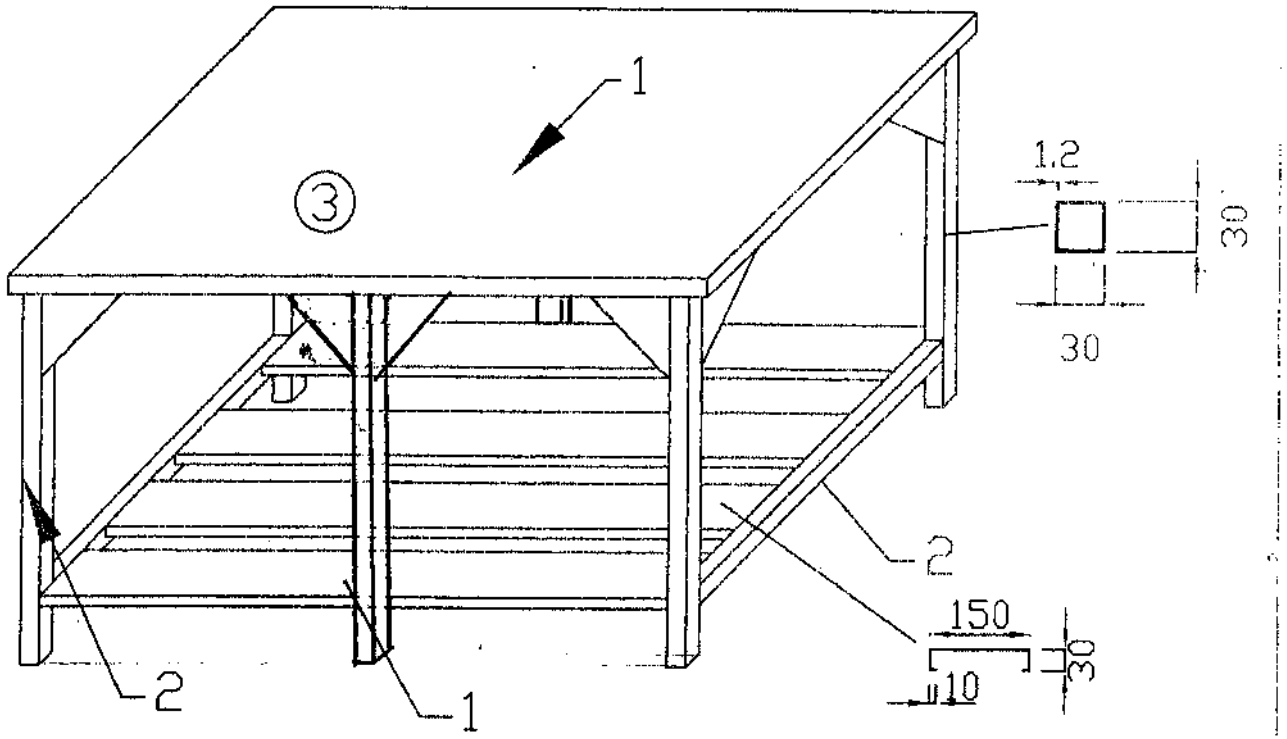

ՄԹԵՐԱԹԱՓՈՒԿՆԵՐԻ ՀԱՎԱՔԵԼՈՒ ՍԵՂԱՆ Չ/Պ

Հավելված 3

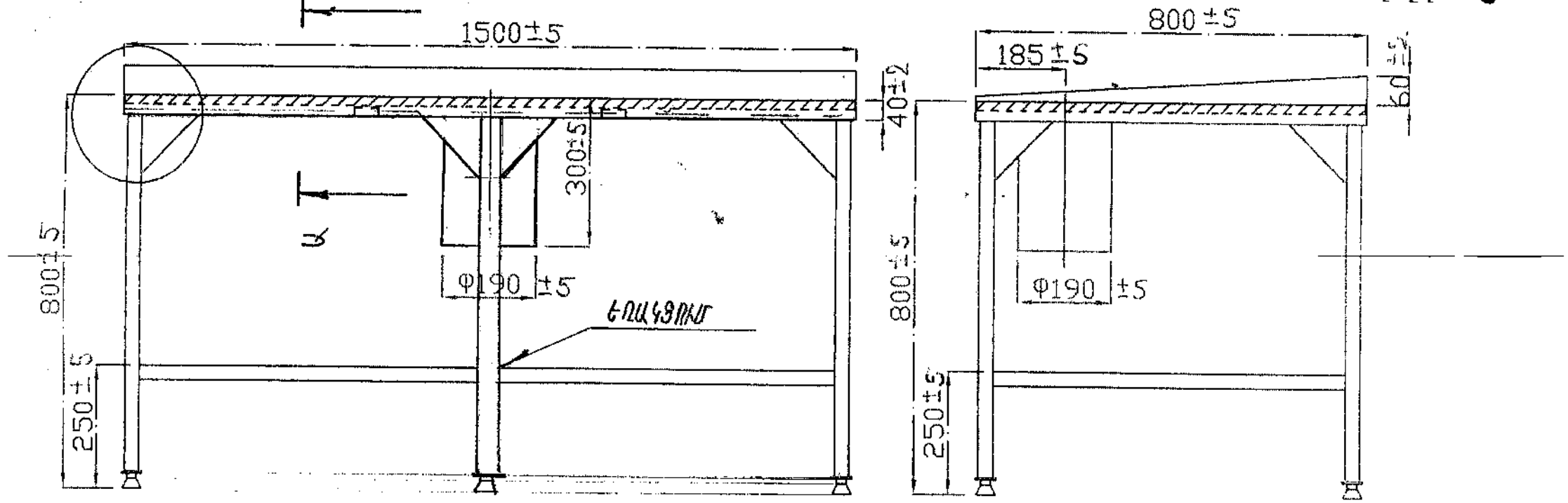

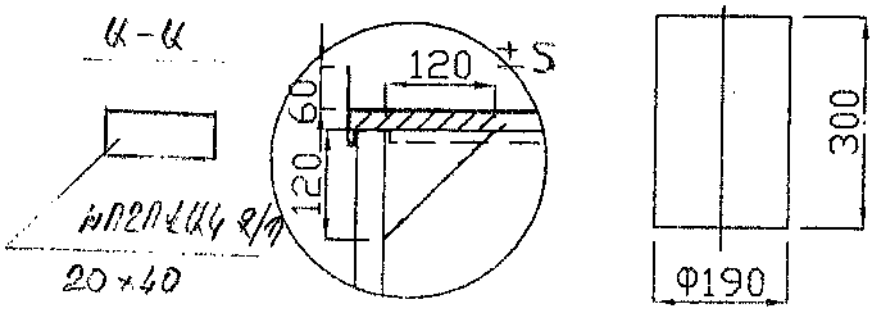

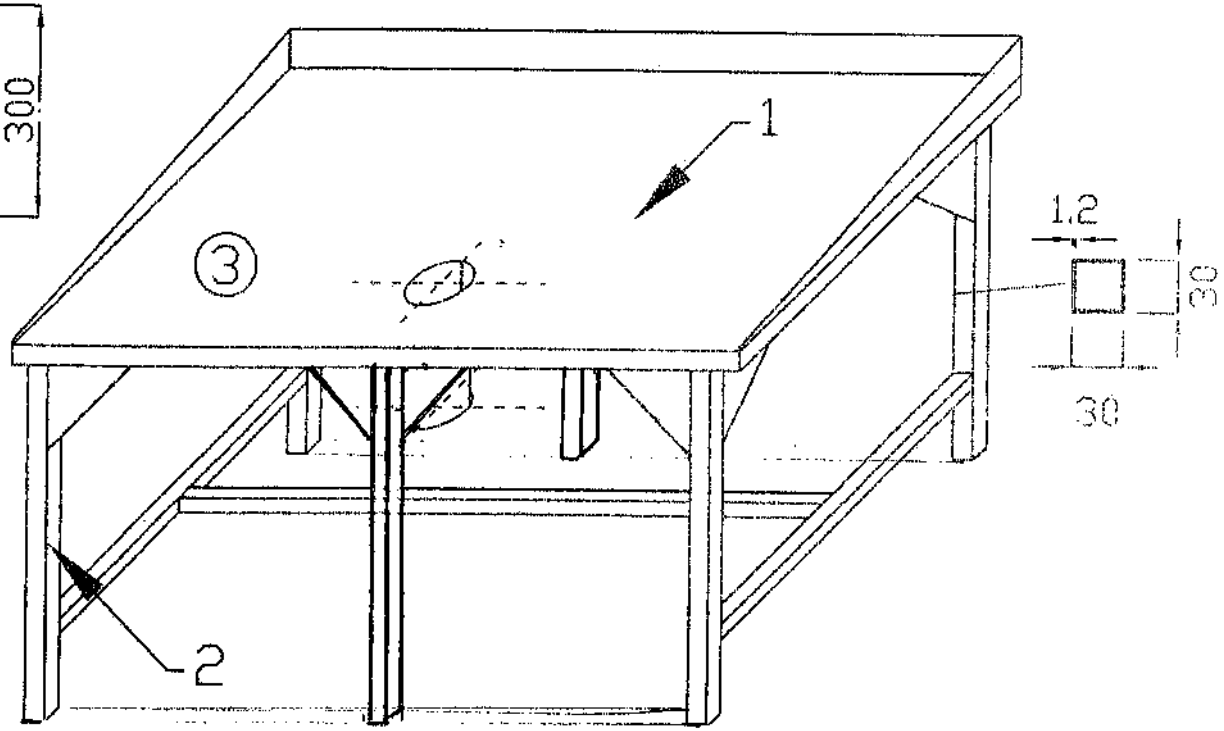

1) Չ/պ թիթեղ S= 1 մմ
2) Չ/պ խողովակ 30x30 մմ
3) լամինացված ДСП S=18 մմ

Բոլոր միացումները Չ/պ համար նախատեսված եռակցմամբ:

ՀԱՎԵԼՎԱԾ 4

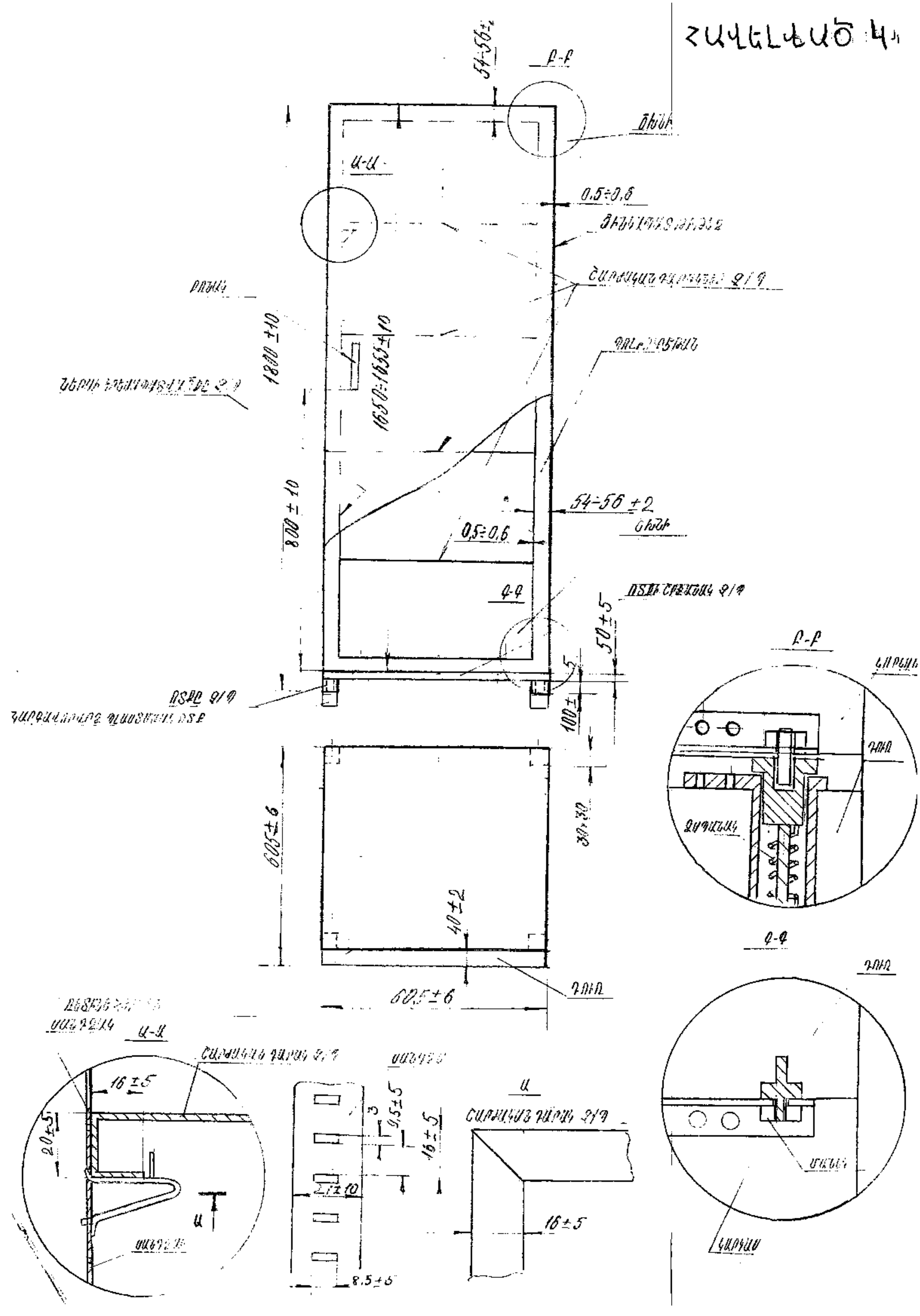

54-56±2
Բ-Բ
Ա-Ա
0.5÷0.6
1800±10
1650÷1655±10
800±10
54÷56±2
0,5÷0,6
Գ-Գ
50±5
100±
605±6
40±2
605±6
Ա-Ա
16±5
20±5
9,5±5
16±5
Ա
16±5
8.5±5
Բ-Բ
Գ-Գ